Riobel

Douchette sur rail

Hand shower rail

Rail de douche
Shower rail
4665

www.riobel.ca

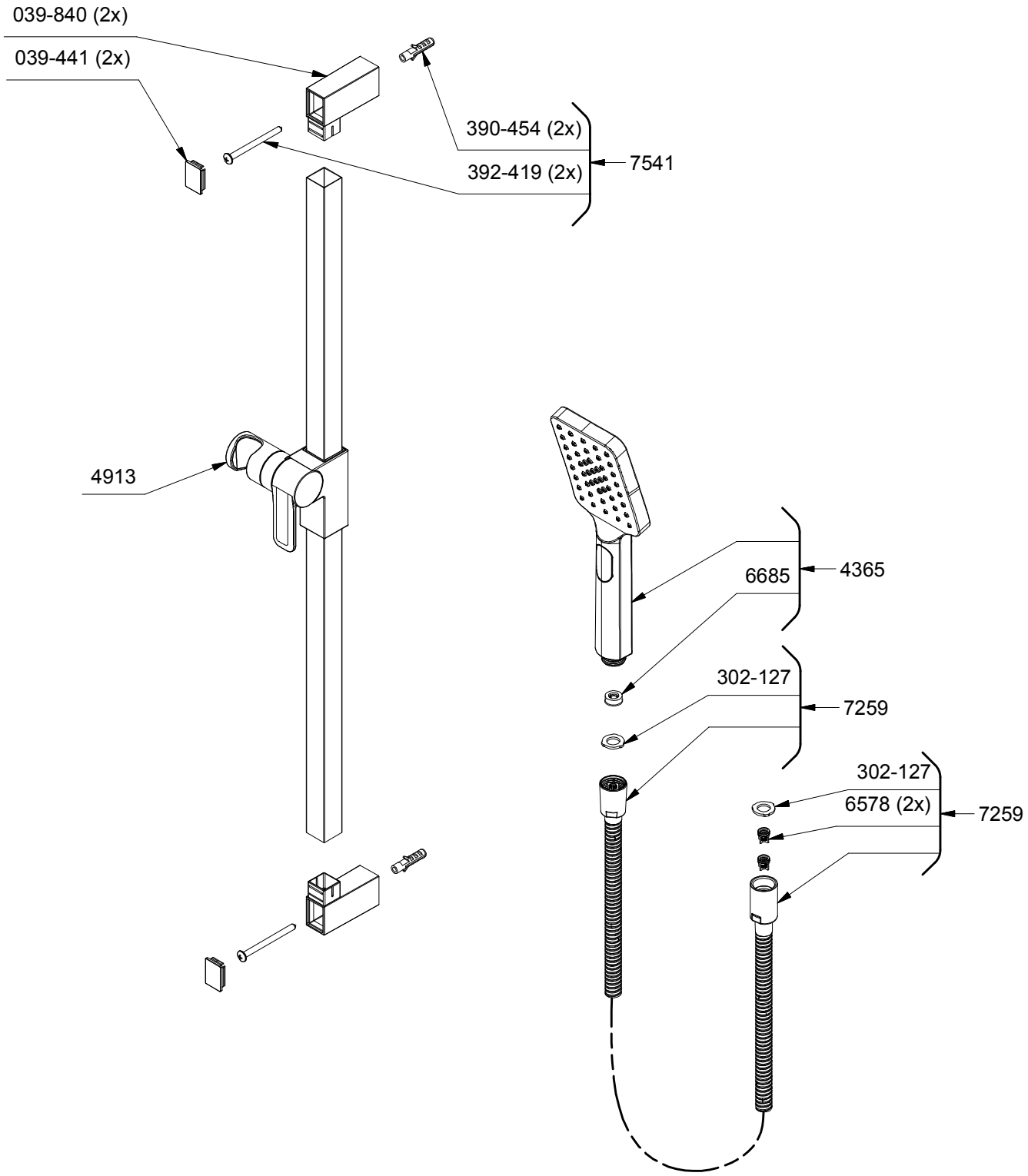

*Les dimensions, les modèles et les finis présentés peuvent différer. / Sizes, models and finishes may differ from those presented.

Service à la clientèle - Ontario, Ouest Canadien : 1-888-287-5354 Québec, Maritimes : 1-866-473-8442
Customer service - Ontario, Western Canada : 1-888-287-5354 Quebec, Maritimes : 1-866-473-8442
- United states : 1-866-473-8442

4665-EXP **REV : 00** **2014-12-05**