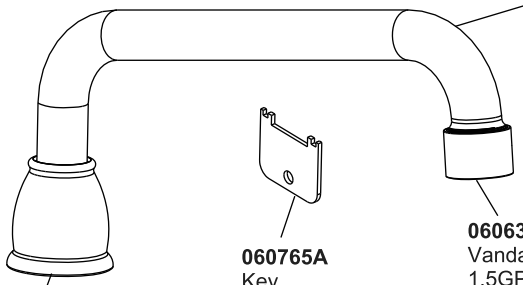

061171A
Spout, O-Ring & Bushing
Bec, joint torique et rondelle
Pico, anillo de goma y cojinete

060765A
Key
Clé
Llave

060639A
Vandal Resistant
1.5GPM Outlet with Key
Orifice de sortie avec clé; resistant au vandalisme de 1,5 gal/min
Salida de 1,5 GPM a prueba de vandalismo, con llave

RP41700
O-Rings & Bushings
Joint toriques et rondelles
Anillos de goma y cojinete

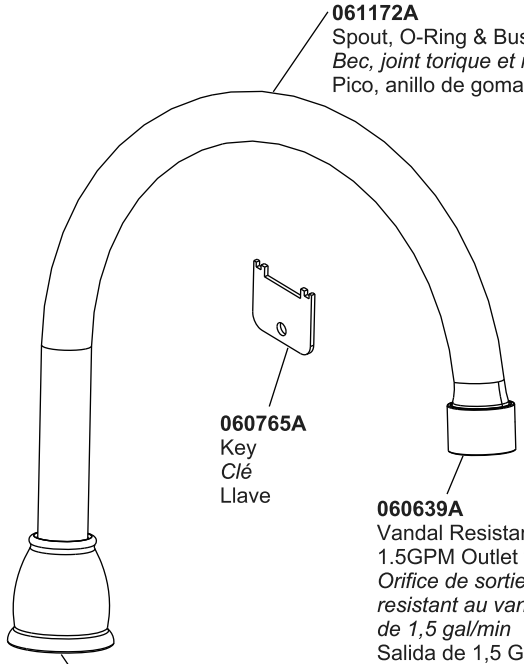

061172A
Spout, O-Ring & Bushing
Bec, joint torique et rondelle
Pico, anillo de goma y cojinete

060765A
Key
Clé
Llave

060639A
Vandal Resistant
1.5GPM Outlet with Key
Orifice de sortie avec clé; resistant au vandalisme de 1,5 gal/min
Salida de 1,5 GPM a prueba de vandalismo, con llave

RP41700
O-Rings & Bushings
Joint toriques et rondelles
Anillos de goma y cojinete

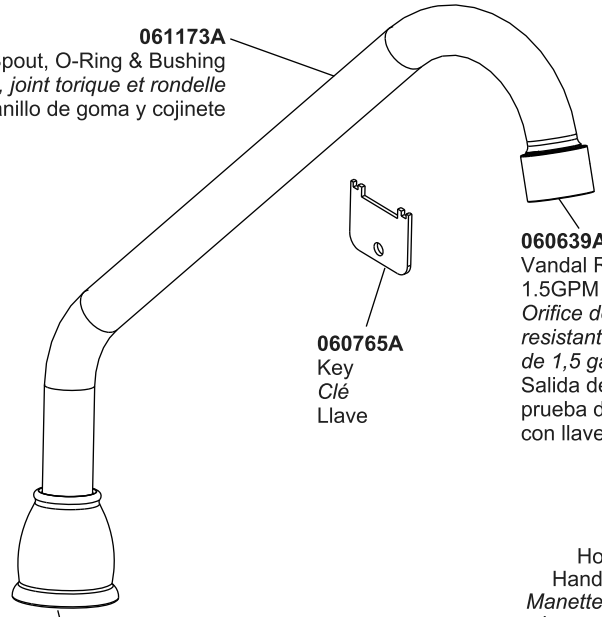

061173A
Spout, O-Ring & Bushing
Bec, joint torique et rondelle
Pico, anillo de goma y cojinete

060765A
Key
Clé
Llave

060639A
Vandal Resistant
1.5GPM Outlet with Key
Orifice de sortie avec clé; resistant au vandalisme de 1,5 gal/min
Salida de 1,5 GPM a prueba de vandalismo, con llave

RP41700
O-Rings & Bushings
Joint toriques et rondelles
Anillos de goma y cojinete

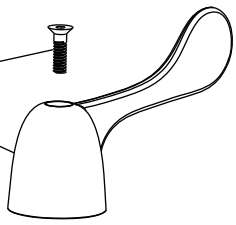

RP64449
Hot & Cold Lever Handle with Screws
Manettes à levier avec vis pour chaud et froid
Palanca de caliente y fría con tornillos

RP6060
Cartridge Holddown Nut (2)
Écrou de fixation pour cartouche
Tuerca de sujeción del cartucho

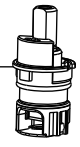

RP24096
Cartridge
Cartouche
Cartucho

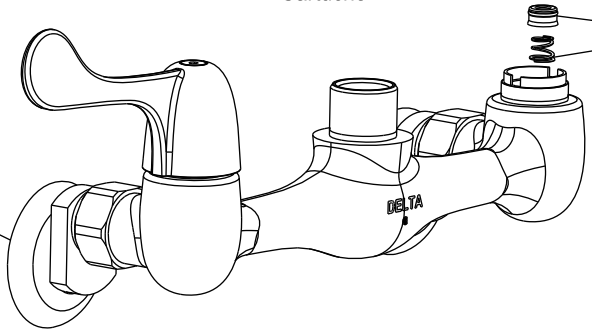

RP64483
Seat & Spring (2 of each)
Siège et ressort (2 de chacun)
Asiento y resorte (2 de cada uno)

RP54803
Shank, Adjustable Offset Connector, Gasket Seal & Trim
Tige, connecteur désaxé adjustable, sceau du joint et garniture
Vástago, conector excéntrico ajustable, sello de junta y acabado